REVISÕES / REVISIONS			
REV	DESCRIÇÃO/DESCRIPTION	DATA/DATE	NOME/NAME

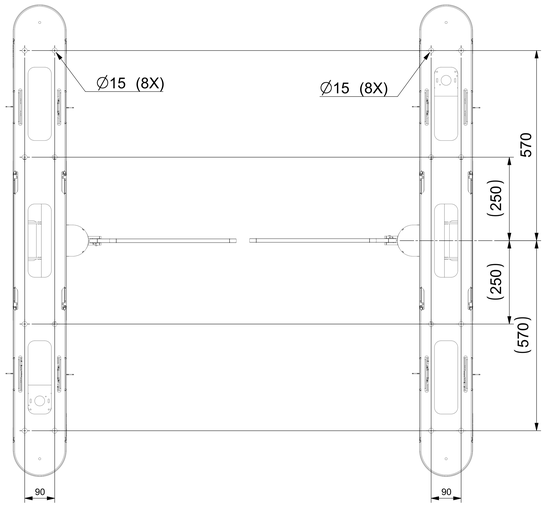

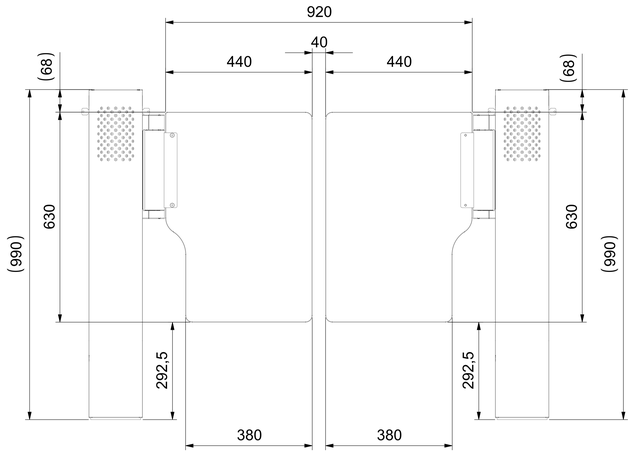

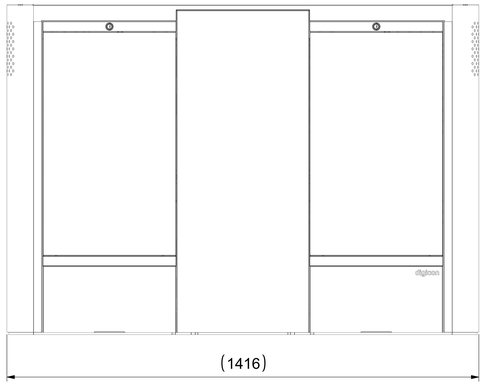

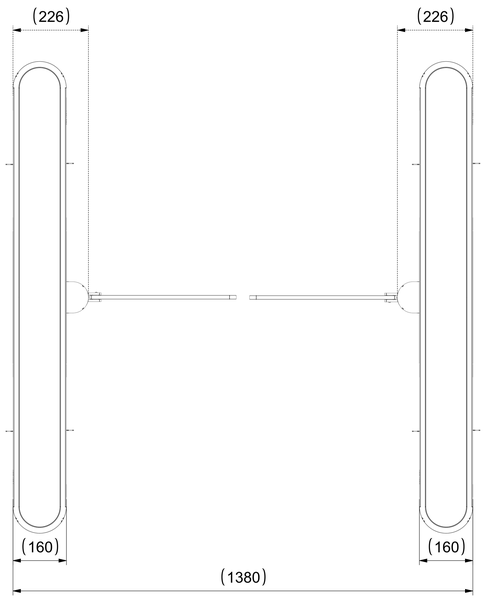

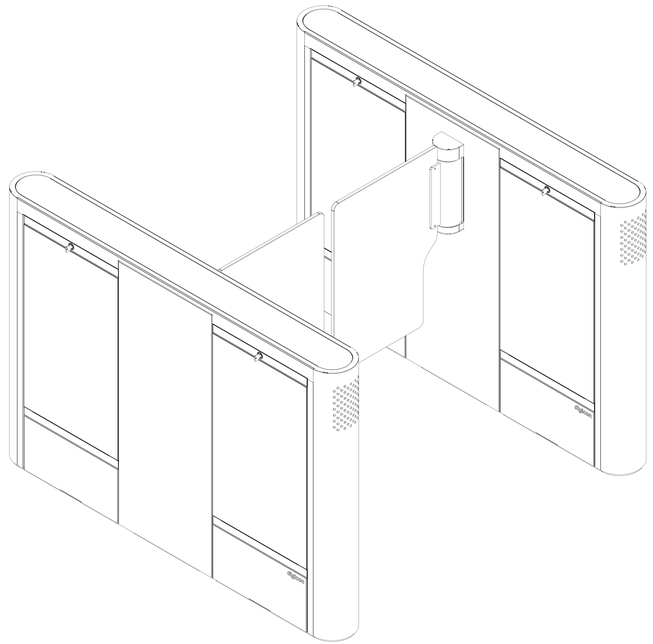

VISTA ISOMÉTRICA

NOTAS / NOTES:

1- ARREDONDAR ARESTAS VIVAS (0,2-0,5mm)
ROUND SHARP EDGES (0,2-0,5mm)
2- AS COTAS ASSINALADAS COM OBLONGO OU QUE POSSUEM TOLERÂNCIAS ESPECIFICADAS DEVEM SER INSPECIONADAS PARA CONTROLE DE PRODUÇÃO, POIS SÃO FUNCIONAIS.
(DIMENSIONS MADE WITH OBLONG OR THAT HAVE SPECIFIED TOLERANCES MUST TO BE INSPECTED FOR PRODUCTION CONTROL, BECAUSE THEY ARE ARE FUNCTIONAL) .
3- PEÇA ISENTA DE REBARBAS.
(PART EXEMPTS OF SHARP EDGES).
4- DIMENSIONAL, OBTIDO APÓS TRATAMENTO SUPERFICIAL.
(DIMENSIONS OBTAINED AFTER SUPERFICIAL FINISH).
5- DIMENSÕES EM MILIMETROS.
(DIMENSIONS IN MILIMETERS)
6- COTAS SEM TOLERANCIA, CONSULTAR NA TABELA LATERAL.
(DIMENSIONS WITHOUT TOLERANCE, SEE SIDE TABLE)

Antes de imprimir pense em seu compromisso com o Meio Ambiente / Please consider the environment before printing

digicon

MATERIAL/MATERIAL:

TRATAMENTO/FINISH:

ESTE DESENHO É PROPRIEDADE EXCLUSIVA DA DIGICON, NÃO PODENDO SOB CONDIÇÃO DE NÃO SER COPIADO, MANTER EM ARQUIVO CONFIDENCIAL.

PROPRIETARY AND CONFIDENCIAL, ALL INFORMATION IN THIS SHEET IS THE SOLE PROPERTY OF DIGICON SA.

DESCRIÇÃO/DESCRIPTION:
DGATE SW 920

CÓDIGO/CODE:
EST007412

DESENHISTA/DRAWN: **igor.cunha** 21-jun-2023
PROJETISTA/CHKD: **igor.cunha** **dia**
MASSA/MASS: (g/m)
ÁREA SUPERFICIAL/SURFACE AREA: (m²)
ESCALA/SCALE: **1:6.5**
FOLHA/SHEET: 1 de 1

A0

NBR ISO 2768-1
DIMENSÕES SEM TOLERÂNCIA ESPECIFICADA / UNCHANGED TOLERANCE SPECIFIED

± 0,5	± 0,1	± 0,2	± 0,3	± 0,5	± 0,8	± 1,2	± 2
> 0,5	> 6	> 30	> 120	> 400	> 1000	> 2000	> 4000
6	30	120	400	1000	2000	4000	8000

± 0,5	± 1	± 2	± 3	± 5	± 8	± 12	± 20
> 0,5	> 3	> 6	> 30	> 120	> 400	> 1000	> 2000
3	6	30	120	400	1000	2000	4000

MATERIAL	ALUMÍNIO	AÇO CARBONO	AÇO INOX	FERRO FUNDIDO	BORRACHA	PLÁSTICO	MADEIRA
CÓDIGO/CLASSE	5052	1020	304	40TQ	40TR	40PB	1112